Каталог продукции

Содержание

04 Строительная система
для зданий индивидуального проектирования

06 Несущие стальные конструкции
одноэтажных и многоэтажных зданий

10 Кровельная система LMR600
Стальная альтернатива мягкой кровле

12 Кровельная система LPR1000
Прекрасные эксплуатационные свойства

14 Кровельные системы Spacetec-Multitec

15 Стеновые системы LPA900-LPD1000
Архитектурная эстетика и энергоэффективность

17 Стеновая система на основе сэндвич-панелей

18 Стеновая система Sinutec

19 Кассетная стеновая система

20 Теплоизоляция Astrotherm
Высокая экономическая и эксплуатационная эффективность

22 Системы межэтажных перекрытий и подкрановые балки
Идеальная интеграция и оптимизация

24 Цветовая палитра

26 Примеры построенных объектов

Гибкое решение с учетом всех ваших требований!

Astron — ведущий европейский поставщик стальных зданий. Компания проектирует и производит полный комплект здания: основные несущие конструкции, систему стеновых и кровельных прогонов, кровельные и стеновые системы, аксессуары и теплоизоляцию.

Надежный подход к строительству зданий промышленного и коммерческого назначения «под ключ»: заводов, складов, торговых центров, спортивных комплексов, офисов, автосалонов, авиационных ангаров в Европе, России, странах СНГ и Африки.

Технология Astron — это практически безграничные возможности для строительства и индивидуальный архитектурный облик зданий.

В систему Astron легко интегрируются традиционные строительные материалы: кирпич, стекло, дерево, бетон и др.

ВЫСОКИЕ СТАНДАРТЫ КАЧЕСТВА:

- Система менеджмента качества сертифицирована по ISO 9001
- Аудиты системы регулярно проводятся Bureau Veritas
- Высокие стандарты качества подтверждены CE маркировкой
- Соответствие стандарту EN1090-2
- Соответствие ЕВРОКОДу и Техническим Регламентам РФ, Белоруссии и Казахстана.

ПРЕИМУЩЕСТВА:

- Индивидуальное проектирование
- Лучшее соотношение цена/качество
- Фиксированный бюджет
- Сжатые сроки строительства
- Фиксированный график поставок
- Полный комплект здания от одного поставщика
- Широкий выбор архитектурных решений: гибкость в выборе планировки и размеров зданий

Полнокомплектные здания по индивидуальным проектам

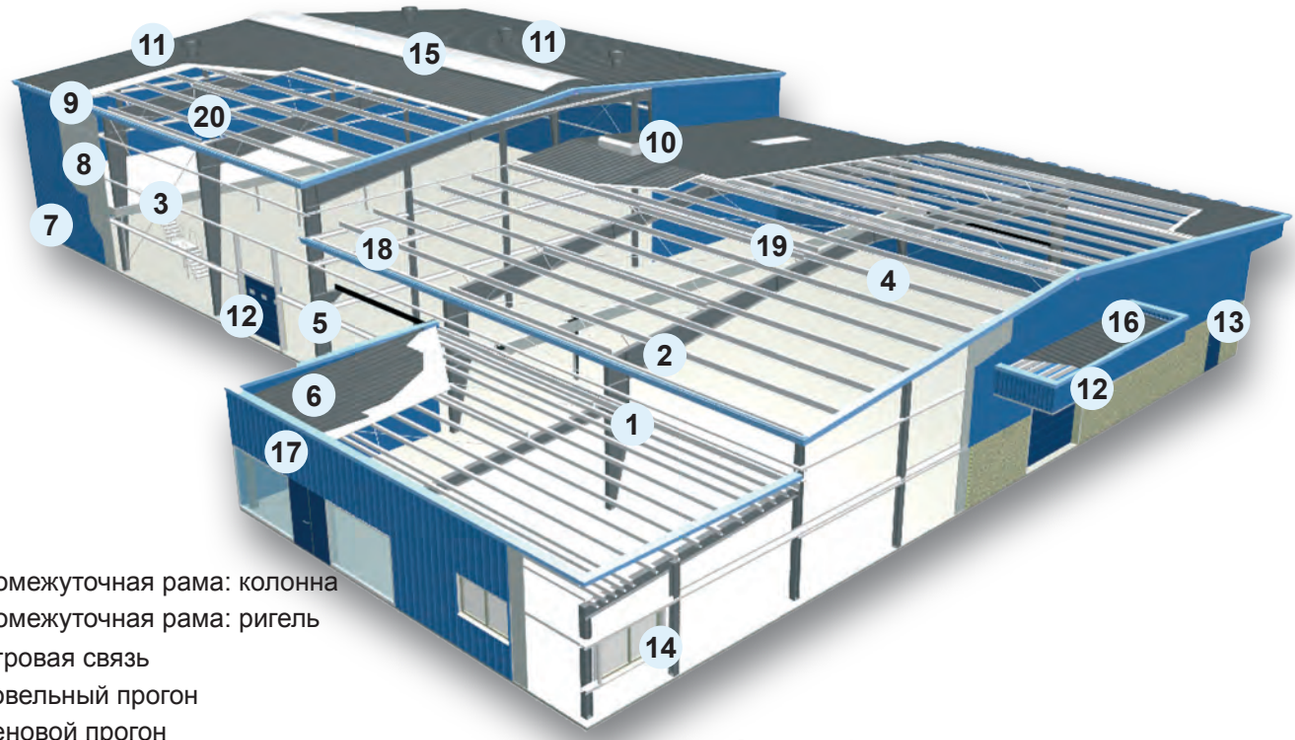

1. Промежуточная рама: колонна
2. Промежуточная рама: ригель
3. Ветровая связь
4. Кровельный прогон
5. Стеновой прогон
6. Кровельная панель
7. Стеновая панель
8. Теплоизоляция ASTROTHERM
9. Водосточный желоб
10. Коньковый вентилятор
11. Скатный радиальный вентилятор
12. Ворота
13. Дверь
14. Окно
15. Кровельный фонарь
16. Навес
17. Парапет
18. Подкрановые балки
19. Мостовой кран
20. Мезонин

КОМПЛЕКТ ЗДАНИЯ ASTRON ВКЛЮЧАЕТ:

- Основной и дополнительный несущие каркасы
- Кровельные и стеновые системы на выбор
- Все крепежи
- Все герметики
- Термо- и/или звукоизоляция
- Панели внутренней отделки
- Элементы обрамления
- Встроенные аксессуары
- Подкрановые балки и рельсы
- Каркасы межэтажных перекрытий

Система Astron позволяет:
- свободно интегрировать традиционные строительные материалы: кирпич, стекло, дерево, бетон и др.

- оптимизировать конструкцию в соответствии с:
• вашими требованиями,
• назначением вашего здания,
• вашей потребностью в свободном пространстве (свободный пролет от 10 до 100 м без промежуточных колонн)

- применять навесы:
• как продолжение ската кровли,
• или ниже уровня кровли с уклоном к зданию или от здания

- применять парапеты:
• частично по периметру здания,
• полностью по всему периметру здания

- оптимизировать общий вес конструкций, снижая расходы на их транспортировку, в то же время соблюдая все строительные нормы

- осуществлять монтаж в рекордно короткие сроки за счет использования конструкций высокой заводской готовности.

Astron — это надежные, долговечные и эстетичные здания.

В таблице приведены стандартные решения Astron, но возможны и другие варианты – просто обратитесь в Astron для подбора индивидуального решения.

Типы каркасов		**Ширина,** м	**Уклон кровли,** %	**Высота по водосточному желобу,** м	**Расстояние между осями рам, м**
AZM1 Здание со свободным пролетом, колонны из двутавра переменного сечения		15,00 - 30,00 30,00 - 60,00	2 - 33 10 - 33	4,20 - 9,00 4,20 - 12,00	5,00 - 12,00
AZM2/3/4 Здания с колоннами из двутавра переменного сечения, промежуточные колонны выполнены из труб или двутавров постоянного сечения		18,00 - 30,00 30,00 - 72,00	2 - 33 2 - 33	4,20 - 7,20 4,20 - 12,00	
		27,00 - 72,00	2 - 33	4,20 - 9,00	
	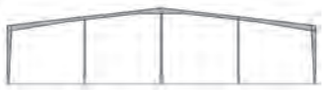	36,00 - 72,00	2 - 33	4,20 - 9,00	
AP Различные варианты пристроек к основному зданию	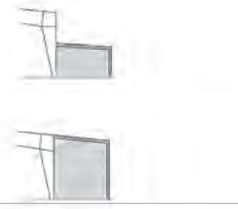	3,00 - 15,00	2 - 33	3,00 - 6,60	
AL Здание с односкатной кровлей, колонны из двутавра постоянного сечения		6,00 - 12,00	2 - 10	3,00 - 6,60	
AE Здание со свободным пролетом, колонны из двутавра постоянного сечения		10,00 - 20,00	2 - 33	3,00 - 6,60	
AS Здание с большим свободным пролетом, уклоном кровли 20% и колоннами из двутавра переменного сечения		42,00 - 72,00	20	5,40 - 9,00	
AT Здание для теннисных кортов, колонны из двутавра постоянного сечения, двухскатная или полигональная кровля		переменная	33	4,20	переменное
AF Здание с большим свободным пролетом, колонны из двутавра переменного сечения, полигональная кровля		15.0 – 60.0	минимальный радиус для кровель с панелями LPR1000 – 45 м, LMR600 – 70 м	4,20 – 12,00	5,00 - 12,00

Несущий каркас для одноэтажных зданий

Несущий каркас – это стальные рамы переменного сечения, состоящие из колонн и балок, а также системы стеновых и кровельных прогонов.

ОСНОВНОЙ НЕСУЩИЙ КАРКАС:

Основной несущий каркас – это совокупность элементов, передающих нагрузки на фундамент здания. Рамы каркаса состоят из сварных двутавровых профилей переменного сечения. В случае 2-х, 3-х и 4-х пролетного здания применяются промежуточные колонны круглого или двутаврового сечения. Комплект дополняют раскосы, крепежные элементы и анкерные болты. Обычно крепление колонн к фундаментам осуществляется по шарнирной схеме. При необходимости колонны могут быть установлены жесткозакрепленными.

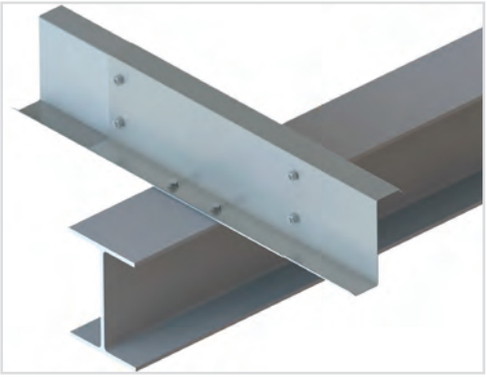

Защитные покрытия:

- Все конструкции подвергаются дробеструйной обработке, степень очистки SA 2.5;
- Все элементы основного несущего каркаса покрыты грунтовкой (красного, синего или серого цвета, толщина покрытия 80 мкрн.) для защиты от коррозии в процессе транспортировки и монтажа;
- Дополнительно на элементы основного несущего каркаса может быть нанесено антикоррозийное покрытие толщиной 100 мкрн. или выполнено горячее цинкование – для защиты от коррозии в процессе эксплуатации в агрессивных средах.

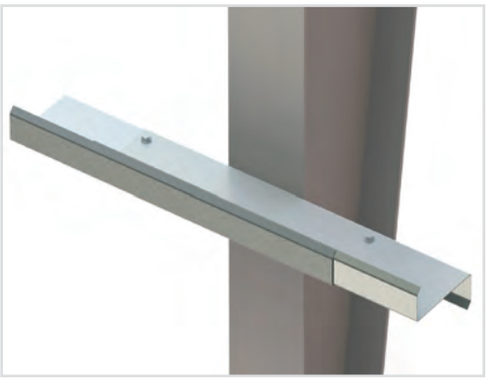

ВТОРОСТЕПЕННЫЙ КАРКАС:

Второстепенный каркас – это система элементов, на которую крепятся панели кровельной и стеновой систем, передающая климатические и дополнительные нагрузки на основной несущий каркас:

- кровельные прогоны;
- стеновые прогоны;
- элементы обрамления проемов.

Стеновые и кровельные прогоны выполнены из холодногнутых оцинкованных Z-профилей. Монтаж осуществляется с помощью оцинкованных болтов. Проемы, как правило, выполнены из оцинкованных холодногнутых L-, C-, U- и Z-профилей.

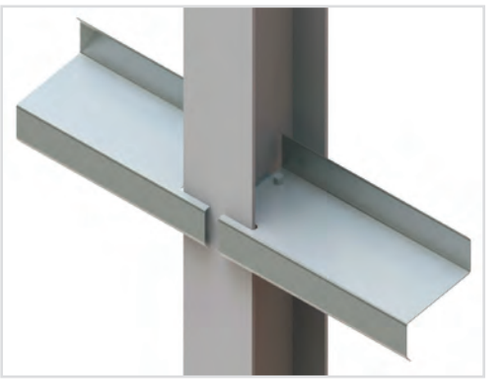

ПРЕИМУЩЕСТВА:

- Комплект полной заводской готовности
- Быстрый и технологичный монтаж на болтовых соединениях
- Большой свободный пролет
- Возможность крепления внутренних коммуникаций к кровельным и стеновым прогонам
- Все элементы дополнительного несущего каркаса оцинкованы

Смотрите ролик о монтаже здания Astron

Большой свободный пролет *для* ***эффективного использования*** *площадей.* ***Эстетичный интерьер****. Здание* ***индивидуального проектирования****.*

Здания *из конструкций* ***полной заводской готовности — быстрый монтаж, сжатые сроки*** *строительства.*

Несущий каркас для многоэтажных зданий

Несущий каркас многоэтажных зданий состоит из колонн, балок, связей, системы стеновых и кровельных прогонов.

ОСНОВНОЙ НЕСУЩИЙ КАРКАС:

Колонны устанавливаются на анкерные болты, забетонированные в фундаменте здания. Монтаж конструкций осуществляется при помощи болтовых соединений. Все несущие конструкции подвергаются дробеструйной обработке, степень очистки SA 2.5. Затем на них наносится грунтовка красного, серого или синего цвета, толщина покрытия 80 мкрн. Дополнительно на элементы основного несущего каркаса может быть нанесено антикоррозийное покрытие толщиной 100 мкрн. При необходимости конструкции могут быть оцинкованы. 3D-проектирование позволяет оптимизировать решения, минимизируя количество промежуточных колонн для удовлетворения требований Заказчика к планировке и снижения стоимости здания.

БАЛКИ МЕЖЭТАЖНЫХ ПЕРЕКРЫТИЙ INODEK:

В системе Inodek ассиметричная секция балки перекрытия (увеличенная ширина нижней полки) позволяет устанавливать элементы перекрытия с опорой на нижнюю полку балки, оптимизируя общую высоту здания.

СТАБИЛИЗИРУЮЩИЕ ЭЛЕМЕНТЫ:

Эффект диафрагмы конструкций межэтажных перекрытий, а также ветровые связи в плоскости кровли обеспечивают горизонтальную устойчивость здания.

В зависимости от фасадных конструкций и назначения здания могут применяться следующие решения по стабилизации:

- ветровые связи круглого сечения;
- портальные рамы, когда необходимо большее пространство для размещения дверей и окон.

Также стабилизация конструкции может быть обеспечена бетонными стенами или бетонными конструкциями, такими как лифтовые шахты или лестничные пролеты.

ПРЕИМУЩЕСТВА:

- Минимальное количество промежуточных колонн и, как следствие, свобода планировки
- Оптимизация высоты здания за счет применения перекрытий Inodek
- 3D-моделирование для оптимизации концепции здания
- Быстрый и технологичный монтаж на болтовых соединениях

Смотрите ролик о многоэтажном здании со страницы справа

*Система **встроенных** межэтажных перекрытий Inodek. **Простая** и **экономичная** установка инженерных сетей.*

***Легкие** конструкции – **быстрый** и **технологичный** монтаж. Оптимизация высоты здания за счет снижения высоты перекрытий.*

Кровельная система LMR600
Стальная альтернатива мягкой кровле

Полнокомплектная фальцевая кровельная система.

ТЕХНИЧЕСКИЕ ХАРАКТЕРИСТИКИ:

- Панель заводской прокатки шириной 600 мм;
- Система крепления обеспечивает возможность перемещения панелей в продольном направлении при сезонном тепловом расширении;
- Поперечные ребра обеспечивают дополнительную жесткость панелей;
- Материал панели – сталь марки S320 GD по EN 10346 толщиной 0,66 мм (или 0,75 мм) с покрытием Aluzinc.

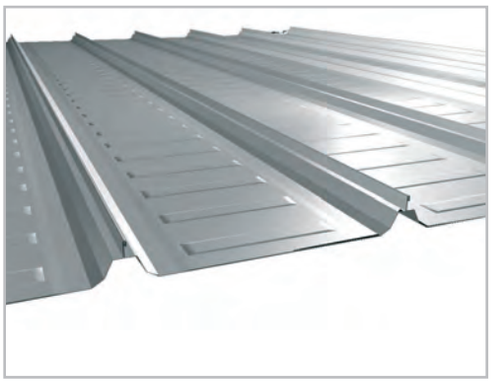

ПОКРЫТИЯ И ЦВЕТА:

- Aluzinc AZA (алюмоцинковое покрытие).

АКСЕССУАРЫ:

Astron предлагает широкий выбор функциональных и надежных аксессуаров, адаптированных для кровельной системы LMR600:

- зенитные фонари;
- светопрозрачные панели;
- люки дымоудаления;
- кровельные скатные и коньковые гравитационные вентиляторы;
- поликарбонатные арочные фонари;
- основания для поликарбонатных фонарей;
- обрамления для проемов в кровле.

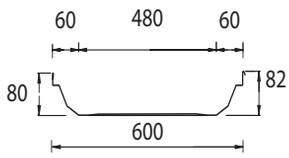

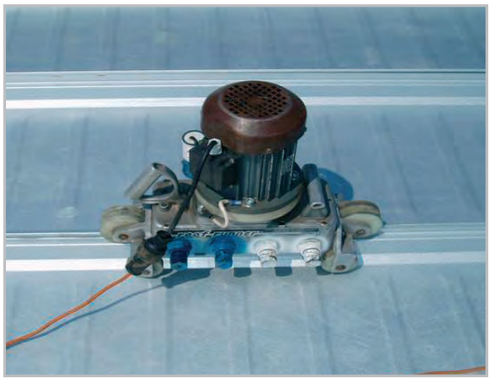

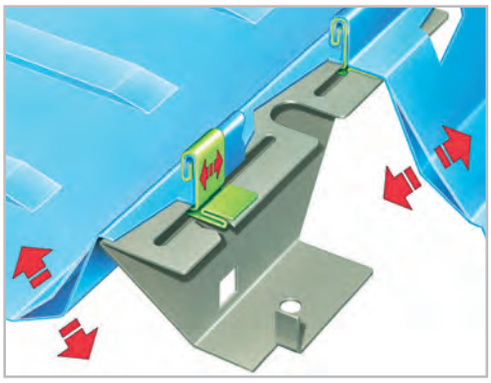

ПРЕИМУЩЕСТВА:

- Долговечное покрытие Aluzinc AZA
- Надежность в эксплуатации благодаря уникальному двойному фальцу 360°
- Энергоэффективность за счет эффективной теплоизоляции
- Подвижная система крепления компенсирует сезонные температурные расширения

Смотрите ролик о кровле LMR600

ОДНОСЛОЙНАЯ КРОВЕЛЬНАЯ СИСТЕМА С ИЗОБЛОКОМ (ISOBLOC):

- Наиболее экономичное кровельное решение;
- Теплоизоляционный материал изготовлен из стекловолокна, обеспечивающего эффективную тепло- и звукоизоляцию;
- Предлагается с Изоблоком в целях улучшения термических показателей и исключения возможности образования термических мостов.

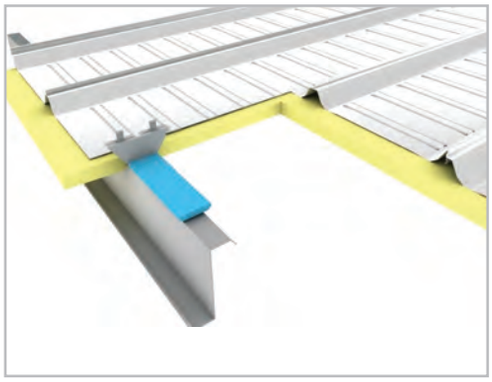

Толщина изоляции (мм)	40	60+	80+	100+	120+
Значение Rk^{r} (кв.м*^{o}C/Вт)	1,05	1,50	1,76	1,97	2,01

+= с Изоблоком. См. брошюру Технические характеристики для значений R

ОДНОСЛОЙНАЯ КРОВЕЛЬНАЯ СИСТЕМА С ДОПОЛНИТЕЛЬНЫМ КАРКАСОМ:

- Система обеспечивает превосходные термические характеристики;
- Специальный каркас исключает возможность возникновения термических мостов;
- Установка дополнительного каркаса позволяет увеличить толщину теплоизоляции.

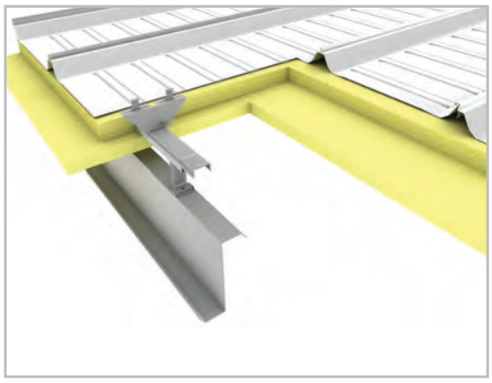

Толщина изоляции (мм)	140	160	200
Значение Rk^{r} (кв.м*^{o}C/Вт)	3,46	3,71	4,01

См. брошюру Технические характеристики для значений R

ДВУХСЛОЙНАЯ КРОВЕЛЬНАЯ СИСТЕМА:

- Нижняя панель обеспечивает эстетичный вид внутри здания, играет роль пароизоляции и повышает огнестойкость кровельной системы;
- Возможна установка акустической панели для более интенсивного поглощения звука;
- Обладает преимуществами системы с дополнительным каркасом;
- Подходит для помещений с высокой относительной влажностью.

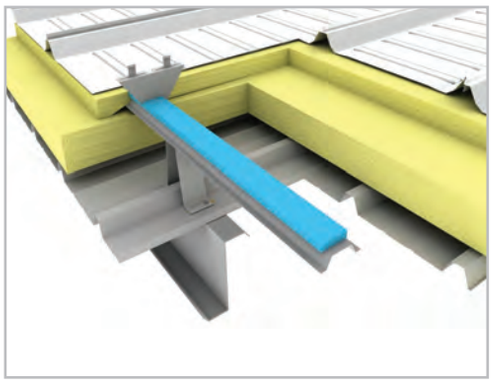

Толщина изоляции (мм)	120	140	160	200	260
Значение Rk^{r} (кв.м*^{o}C/Вт)	3,04	3,46	4,01	5,01	5,92

См. брошюру Технические характеристики для значений R

Кровельная система LPR1000
Превосходные защитные и эксплуатационные характеристики

ТЕХНИЧЕСКИЕ ХАРАКТЕРИСТИКИ:

- Панель заводской прокатки шириной 1 000 мм;
- Панели крепятся к кровельным прогонам саморезами из нержавеющей стали с полимерными шляпками в цвет панелей.

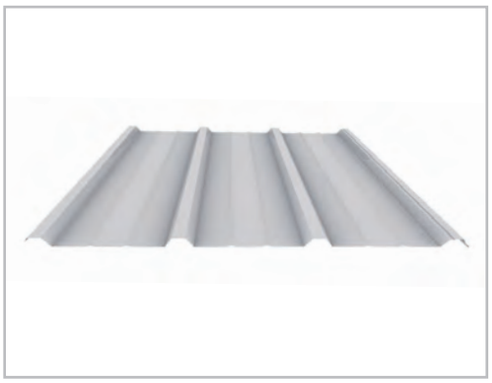

ПОКРЫТИЯ И ЦВЕТА:

- Aluzinc (алюмоцинковое покрытие);
- Superpolyester (суперполиэстер) см. стандартную цветовую палитру на стр. 24-25.

АКСЕССУАРЫ:

Для кровельной системы LPR1000 Astron предлагает широкий выбор функциональных и надежных аксессуаров:

- зенитные фонари;
- светопрозрачные панели;
- люки дымоудаления;
- кровельные скатные и коньковые гравитационные вентиляторы;
- поликарбонатные арочные фонари;
- основания для поликарбонатных фонарей;
- обрамления для проемов в кровле.

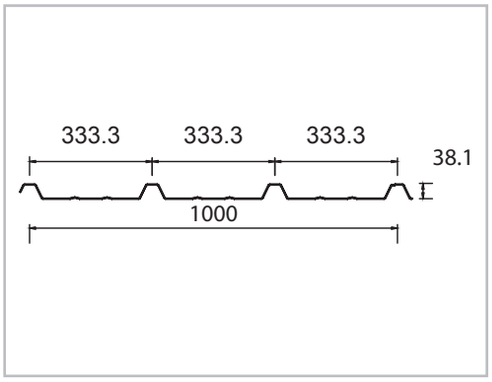

Узел соединения панелей обеспечивает два важных свойства:

- Надежное и прочное соединение панелей за счет опорного выпуска стального листа под перехлестом;
- Надежную герметичность соединения за счет использования специальной герметизирующей ленты.

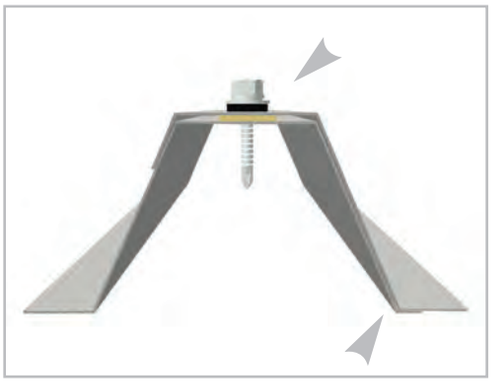

ПРЕИМУЩЕСТВА:

- Экономичное и практичное решение
- Надежность благодаря улучшенной системе крепления панелей
- Эстетичный внешний вид
- Быстрый и технологичный монтаж
- Превосходная звуко- и теплоизоляция
- Снижение эксплуатационных расходов за счет эффективной теплоизоляции

Смотрите ролик о здании Astron с кровельной системой LPR1000

ОДНОСЛОЙНАЯ КРОВЕЛЬНАЯ СИСТЕМА С ИЗОБЛОКОМ (ISOBLOC):

- Наиболее экономичное кровельное решение;
- Теплоизоляционный материал изготовлен из стекловолокна, обеспечивающего эффективную тепло- и звукоизоляцию;
- Предлагается с Изоблоком в целях улучшения термических показателей и исключения возможности образования термических мостов.

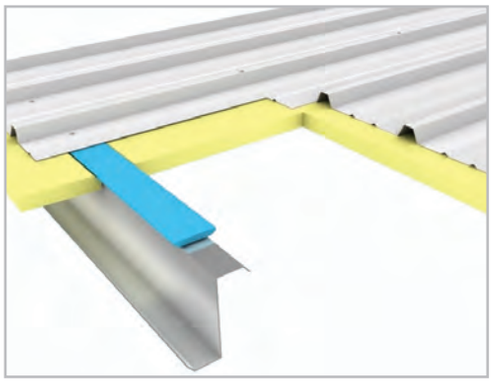

Толщина изоляции (мм)	40	60	80	80+	100+	120+
Значение Rk^{r} (кв.м*°C/Вт)	0,80	1,07	1,24	1,68	2,05	2,39

+= с Изоблоком. См. брошюру Технические характеристики для значений R

ОДНОСЛОЙНАЯ КРОВЕЛЬНАЯ СИСТЕМА С ДОПОЛНИТЕЛЬНЫМ КАРКАСОМ:

- Система обеспечивает превосходные термические характеристики;
- Специальный каркас исключает возможность возникновения термических мостов;
- Установка дополнительного каркаса позволяет увеличить толщину теплоизоляции.

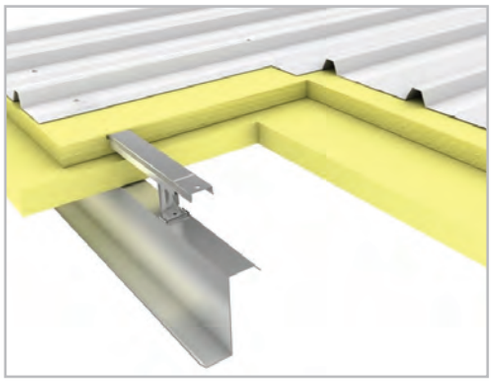

Толщина изоляции (мм)	120	140	160	200
Значение Rk^{r} (кв.м*°C/Вт)	2,95	3,24	3,46	3,89

См. брошюру Технические характеристики для значений R

ДВУХСЛОЙНАЯ КРОВЕЛЬНАЯ СИСТЕМА:

- Нижняя кровельная панель обеспечивает эстетичный вид кровли внутри здания, играет роль пароизоляции и повышает огнестойкость кровельной системы;
- Возможна установка акустической панели для более интенсивного поглощения звука;
- Обладает всеми преимуществами системы с дополнительным каркасом;
- Подходит для помещений с высокой относительной влажностью.

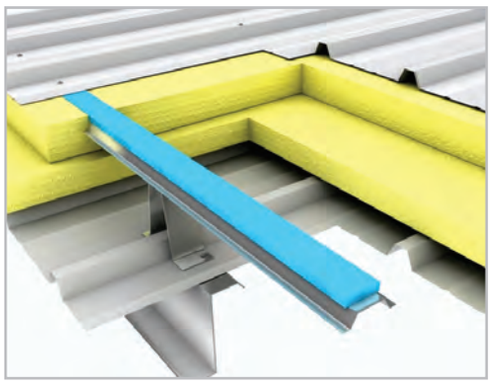

Толщина изоляции (мм)	120	140	160	200	260
Значение Rk^{r} (кв.м*°C/Вт)	3,04	3,46	4,01	4,77	5,92

См. брошюру Технические характеристики для значений R

SPACETEC / MULTITEC
системы под мягкую кровлю

Обе кровельные системы состоят из профилированных стальных листов и предназначены для последующего монтажа на них мягкой кровли. В конструкции системы SPACETEC отсутствуют кровельные прогоны, а панели крепятся непосредственно к полкам ригелей основного несущего каркаса. Система MULTITEC крепится к кровельным прогонам.

Кровельная система SPACETEC:

Панели SPACETEC не нуждаются в дополнительной несущей конструкции. Конструкция проемов скрыта в профиле кровельной панели. Возможно применение различных теплоизоляционных материалов.

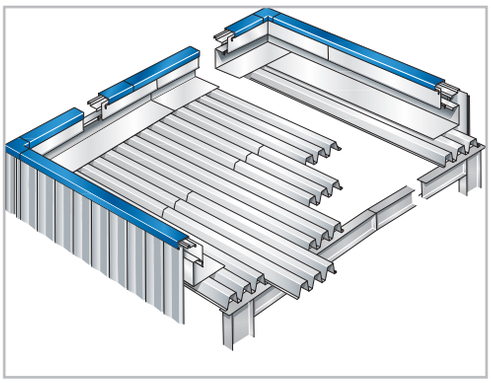

ПОКРЫТИЯ И ЦВЕТА:

Внутреннее покрытие – superpolyester (суперполиэстер) светло-серого цвета.

ПРЕИМУЩЕСТВА:

- Эстетичный вид внутри здания
- Простые и экономичные парапеты
- Уменьшение высоты здания в коньке
- Быстрый и технологичный монтаж
- Полностью интегрированные аксессуары: зенитные фонари, люки дымоудаления, поликарбонатные арочные фонари, основания для арочных фонарей

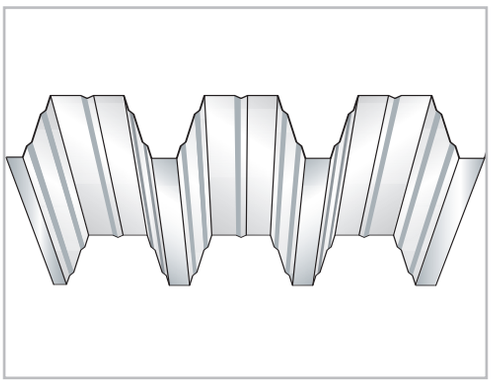

Кровельная система MULTITEC:

Панели MULTITEC крепятся саморезами к кровельным прогонам. На перехлестах панели также «сшиваются» саморезами. Кровельные Z-образные прогоны устанавливаются с шагом 1,5 м и крепятся к элементам основного несущего каркаса. Возможно применение различных теплоизоляционных материалов.

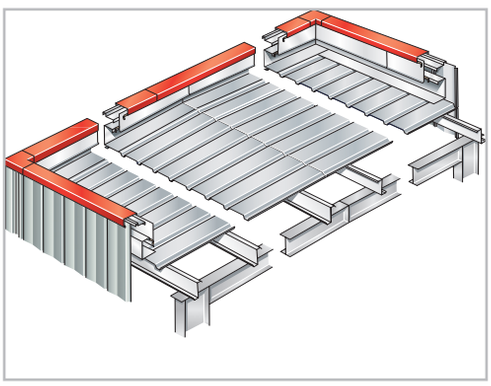

ПОКРЫТИЯ И ЦВЕТА:

Внутреннее покрытие – superpolyester (суперполиэстер) светло-серого цвета.

ПРЕИМУЩЕСТВА:

- Простые и экономичные парапеты
- Эффективное решение для кровель сложной формы и кровель с уклоном от 1,5%
- Высокие параметры термической изоляции (в зависимости от характеристик мягкой кровли)
- Уменьшение высоты здания в коньке

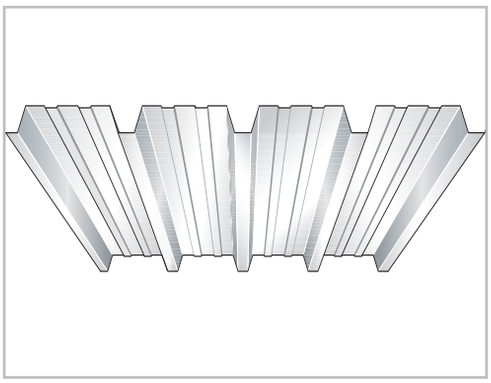

Стеновые системы LPA900 и LPD1000
Архитектурная эстетика и энергоэффективность

Стеновые системы LPA900 и LPD1000 состоят из стальных профилированных панелей, которые крепятся к элементам второстепенного каркаса с помощью саморезов с полимерной шляпкой в цвет панелей.

Astron предлагает два вида панелей – LPA900 и LPD1000, имеющих различный архитектурный профиль.

LPA900

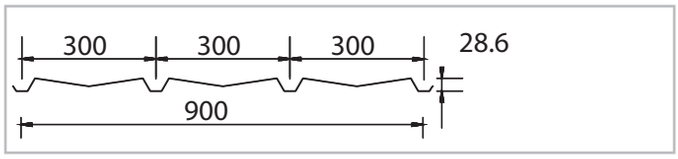

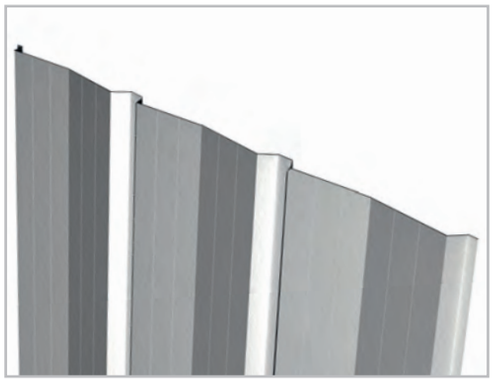

LPD1000

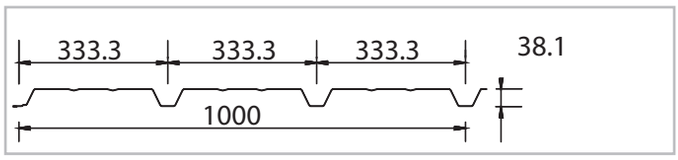

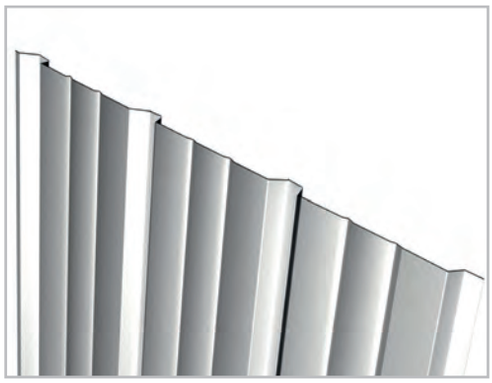

ВНУТРЕННЯЯ СТЕНОВАЯ ОТДЕЛКА:

Установка внутренней стеновой панели обеспечивает защиту теплоизоляции от возможных механических повреждений и улучшает эстетику интерьера. Предлагается два варианта внутренней стеновой отделки: LPD1000 и перфорированная LPG1000, обладающая повышенным звукопоглощением. Внутренняя стеновая отделка скрывает элементы второстепенного каркаса.

АКСЕССУАРЫ:

- светопрозрачные панели;
- вентиляционные решетки;
- элементы обрамления проемов;
- декоративные доборные элементы.

ПОКРЫТИЯ И ЦВЕТА:

- элементы обрамления проемов;
- см. стандартную цветовую палитру на стр. 24-25.

ПРЕИМУЩЕСТВА:

- Эстетичный вид
- Высококачественное покрытие
- Простой и быстрый монтаж
- Легкая замена поврежденных панелей
- Широкий выбор адаптированных аксессуаров
- Полный набор доборных деталей и элементов
- Экономичность, функциональность и долговечность

ОДНОСЛОЙНАЯ СТЕНОВАЯ СИСТЕМА С ИЗОБЛОКОМ (ISOBLOC):

- Наиболее экономичная стеновая система;
- Теплоизоляционный материал изготовлен из стекловолокна, обеспечивающего эффективную тепло- и звукоизоляцию;
- Предлагается с Изоблоком в целях улучшения термических показателей и исключения возможности образования термических мостов.

Толщина изоляции (мм)	40	60	80	80+	100+
Значение Rk^r (кв.м*°С/Вт)	1,08	1,25	1,62	1,83	2,20

+= с Изоблоком. См. брошюру Технические характеристики для значений R

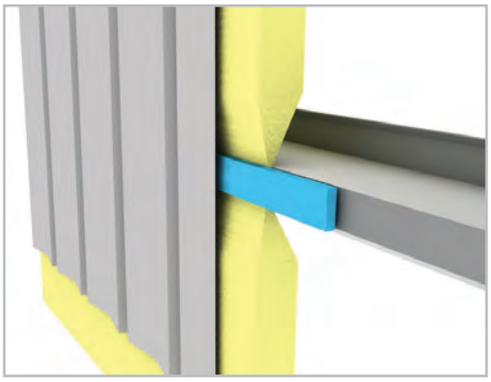

ОДНОСЛОЙНАЯ СТЕНОВАЯ СИСТЕМА С ВНУТРЕННЕЙ ОТДЕЛКОЙ:

- Панели внутренней отделки LPD1000 или LPG1000 крепятся к внутренней стороне прогонов;
- Система включает все преимущества однослойной стеновой системы с Изоблоком;
- Скрывает стеновые прогоны, улучшая эстетику интерьера;
- Для обеспечения необходимого сопротивления теплопередаче может быть добавлен дополнительный слой теплоизоляции, при этом значение термического сопротивления Rk^r может достигать 3,31 (кв.м*°С/Вт).

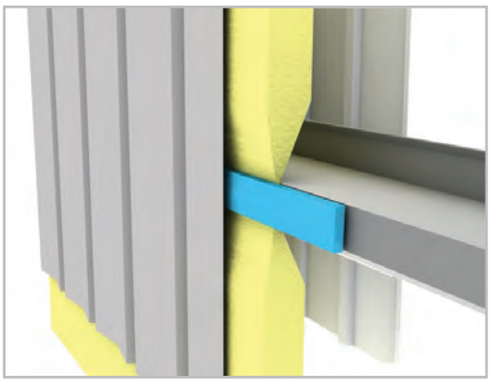

СТЕНОВАЯ СИСТЕМА ARCTIC WALL:

- Система обеспечивает лучшие теплоизоляционные характеристики;
- Оптимизированная полнокомплектная поставка из одного источника;
- Бытрый и технологичный монтаж без использования кранов;
- Эстетичное решение: прогоны скрыты панелью внутренней отделки;
- Высокие показатели огнестойкости.

Толщина изоляции (мм)	240
Значение $R0^{пр}$ (кв.м*°С)/Вт	4,46

См. брошюру Технические характеристики для значений R

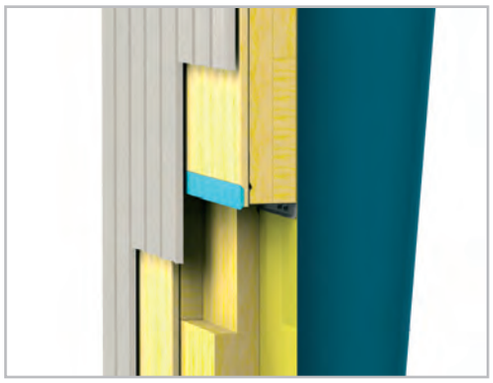

Стеновая система на основе сэндвич-панелей

Стеновая система на базе сэндвич-панелей включает элементы обрамления проемов, отделочные и крепежные элементы.

Astron предлагает стеновые сэндвич-панели различной толщины с наполнителем из негорючей минеральной ваты или пенополиуретана.

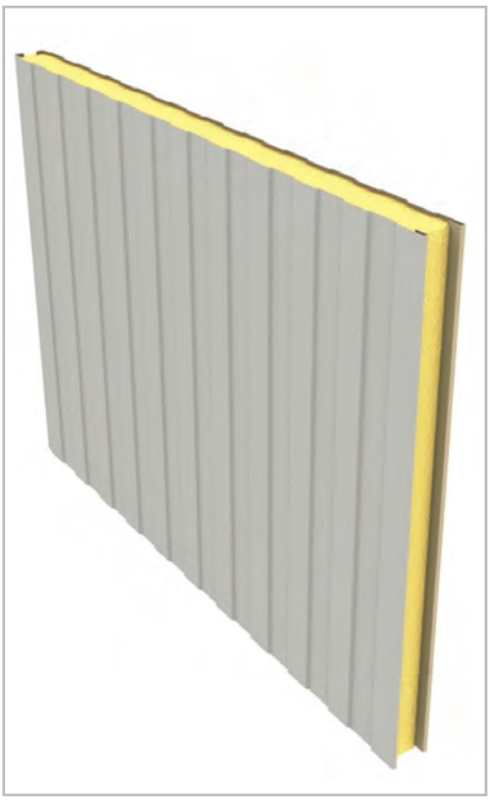

ТЕХНИЧЕСКИЕ ХАРАКТЕРИСТИКИ:

• Толщина панели от 50 мм до 240 мм;
• Максимальная длина — 12,5 м.

КРЕПЕЖ:

Возможна вертикальная и горизонтальная установка сэндвич-панелей. Крепление панелей может быть видимым или скрытым.

ПОКРЫТИЯ И ЦВЕТА:

Стеновая система на основе сэндвич-панелей предлагается с различными полимерными покрытиями. Варианты цветов предоставляются по отдельному запросу.

АКСЕССУАРЫ:

Для каждого вида стеновых сэндвич-панелей Astron предлагает широкий выбор дополнительных аксессуаров, которые обеспечивают надежную защиту зданий от неблагоприятных погодных условий и эстетичный внешний вид:

- обрамления оконных проемов;
- обрамления дверных проемов;
- вентиляционные решетки;
- декоративные доборные элементы.

ПРЕИМУЩЕСТВА:

- Превосходная звуко- и теплоизоляция
- Эстетичный вид здания снаружи и изнутри
- Быстрый и технологичный монтаж
- Широкий выбор адаптированных аксессуаров

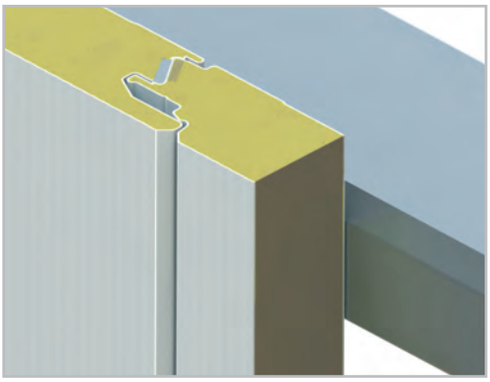

Стеновая система SINUTEC

Стеновая система SINUTEC состоит из профилированных волнистых стальных листов, крепящихся к элементам второстепенного каркаса с помощью саморезов с полимерными шляпками в цвет панелей.

ТЕХНИЧЕСКИЕ ХАРАКТЕРИСТИКИ:

- Толщина стального листа 0,75 мм;
- Полезная ширина панели 988 мм (13 секций по 76 мм);
- Высота волны 18 мм;
- Горизонтальная установка;
- Стальной лист покрыт защитным слоем цинка (275 г/кв.м).

ТЕПЛОИЗОЛЯЦИЯ ASTROTHERM:

Стеновая система SINUTEC предусматривает теплоизоляцию ASTROTHERM, которая устанавливается между панелями и дополнительным каркасом (подробнее в разделе «Теплоизоляция ASTROTHERM»):

Толщина изоляции (мм)	40	60	80	80+	100+
Значение Rk^{r} (кв.м*°C/Вт)	1,08	1,25	1,62	1,83	2,20

+= с Изоблоком. См. брошюру Технические характеристики для значений R

ПАНЕЛЬ ВНУТРЕННЕЙ СТЕНОВОЙ ОТДЕЛКИ:

Установка внутренней панели обеспечивает защиту теплоизоляции от возможных механических повреждений и улучшает эстетику интерьера. Внутренняя стеновая отделка скрывает элементы второстепенного каркаса и повышает звукоизоляцию.

ПОКРЫТИЯ И ЦВЕТА:

- Superpolyester (суперполиэстер);
- См. стандартную цветовую палитру на стр. 24-25.

АКСЕССУАРЫ:

- обрамления оконных проемов;
- обрамления дверных проемов;
- вентиляционные решетки;
- декоративные доборные элементы.

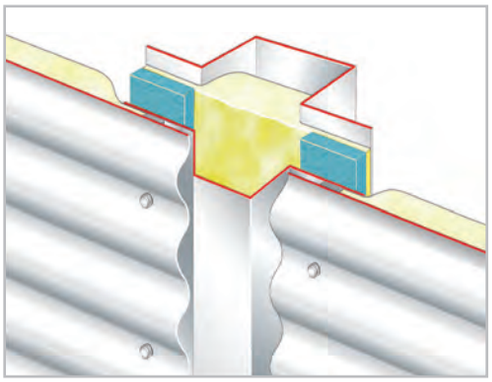

ПРЕИМУЩЕСТВА:

- Эстетичный горизонтальный профиль панели, небольшая высота волны
- Высокоэффективная и экологичная теплоизоляция
- Повышенное звукопоглощение при использовании перфорированной стеновой панели внутренней отделки
- Полный набор декоративных доборных элементов

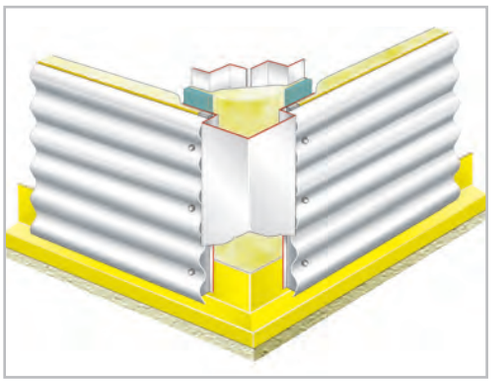

Кассетная стеновая система

Кассетная стеновая система крепится к внешним полкам колонн несущего каркаса при помощи специальных дюбелей. Панели наружной отделки могут быть установлены вертикально или горизонтально.

ТЕХНИЧЕСКИЕ ХАРАКТЕРИСТИКИ:

• Ширина панели 600 мм;
• Глубина нервюр 120 мм.

ВТОРОСТЕПЕННЫЙ НЕСУЩИЙ КАРКАС:

Горизонтальные кассеты фиксируются на колоннах второстепенного каркаса и не требуют устройства стеновых прогонов.
Для небольших и средних проемов в стенах рамы проемов скрыты в толщине стенового ограждения.

ТЕПЛОИЗОЛЯЦИЯ:

Для кассетных стеновых систем применяются теплоизоляционные маты из стекловолокна высокой плотности. Места соединения панелей изолированы.
Для улучшения изоляционных свойств устанавливается Изоблок.

ПОКРЫТИЯ И ЦВЕТА:

Внешняя сторона панели – superpolyester (суперполиэстер) светло-серого цвета.

АКСЕССУАРЫ:

Astron предлагает большой выбор дополнительных аксессуаров, которые обеспечивают надежную защиту зданий от неблагоприятных погодных условий и эстетичный внешний вид:

- обрамления оконных проемов;
- обрамления дверных проемов;
- вентиляционные решетки;
- декоративные доборные элементы.

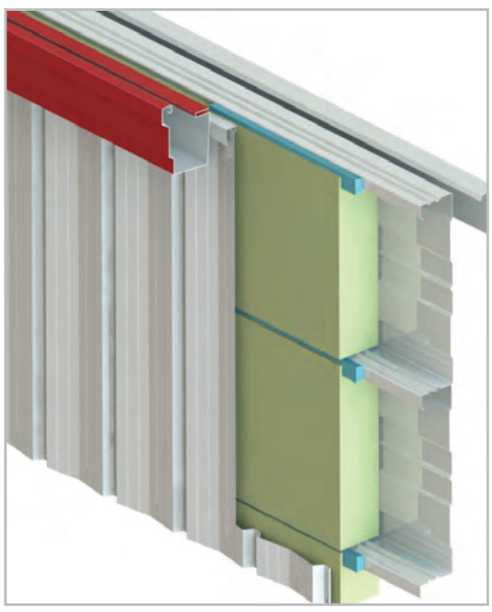

ПРЕИМУЩЕСТВА:

- Эстетичный интерьер здания
- Простые и экономичные решения для парапетов, в основном, в сочетании с кровлей с малым уклоном
- Проемы скрыты в толщине стенового ограждения
- Свобода в выборе системы наружной отделки здания
- Высокоэффективная тепло- и звукоизоляция
- Быстрый и технологичный монтаж

Теплоизоляция ASTROTHERM
Эффективная система тепло- и звукоизоляции

Теплоизоляция ASTROTHERM – это маты из стекловолокна, кашированного слоем пароизоляции. Стыки между соседними матами изоляции для улучшения эстетики скрываются алюминиевой лентой Алюстрип.

ИЗОЛИРУЮЩИЕ МАТЫ:

Изолирующие маты из длинноволокнистого стекловолокна высокого качества, пропитанные термостойкой синтетической смолой и обладающие однородной структурой.

- Плотность: 15 кг/куб.м;
- Коэффициент теплопроводности: 0,037 (Вт/м*ºС);
- Номинальная толщина: 40, 60, 80, 100 и 120 мм;
- Длина: определяется проектом;
- Упаковка: теплоизоляция ASTROTHERM поставляется в рулонах.

ПАРОИЗОЛЯЦИЯ:

Представляет собой пленочное покрытие, армированное сеткой из стекловолокна.

МОНТАЖ:

В процессе монтажа для обеспечения непрерывности парового барьера осуществляется сшивание пароизоляционных слоев соседних матов с помощью нержавеющих скрепок.

ИЗОБЛОК (ISOBLOC):

Изолирующие блоки из вспененного полистирола устанавливаются на стеновые и кровельные прогоны, минимизируя вероятность возникновения термических мостов.

АЛЮСТРИП:

Алюминиевая лента с полимерным покрытием, устанавливаемая в местах стыка полотен утеплителя. Алюстрип обеспечивает хорошую эстетику и технологичный монтаж. Поставка ленты Алюстрип осуществляется по запросу.

ПРЕИМУЩЕСТВА:

- Эффективная тепло- и звукоизоляция
- Высокий коэффициент сопротивления теплопередаче
- Минимизация отходов
- Широкий выбор типов пароизоляционных пленок
- Превосходная огнестойкость
- Быстрый и технологичный монтаж

Смотрите ролик о производстве зданий Astron

Технические характеристики:
Европейская классификация пароизоляции в области огнестойкости материалов

Тип	Класс огнестойкости по EN 13501-1	Состав	Преимущества
ASA	A1	• лакированная алюминиевая фольга • сетка из стекловолокна • алюминиевая фольга	• не воспламеняется • эстетичный внешний вид • светло-серый цвет
AVS	A2-s1, d0	• лакированная алюминиевая фольга • сетка из стекловолокна • виниловая пленка	• превосходная огнестойкость • эстетичный вид • светло-серый цвет • лучшее соотношение цена/качество
KAS	D-s1,d0	• алюминиевая фольга • сетка из стекловолокна • крафт-бумага	• цвет алюминия • экономична

Российская классификация теплоизоляции ASTROTHERM в области пожарной безопасности

Тип	**Горючесть**	**Воспламеняемость**	**Дымообразующая способность**	**Токсичность**
ASTROTHERM без покрытия (WOF)	НГ	-	-	-
ASTROTHERM с покрытием ASA, AVS, KAS	Г1	В1	Д1	Т1

Пояснение:
(в соответсвии с Сертификатом пожарной безопасности)

В1: материал трудновоспламеняемый

НГ: негорючий строительный материал
Г1: материал слабогорючий

Д1: материал с малой дымообразующей способностью
Т1: материал малоопасный по токсичности продуктов горения

Системы межэтажных перекрытий

Astron предлагает различные системы для устройства межэтажных перекрытий.

Решения для применения готовых железобетонных плит:

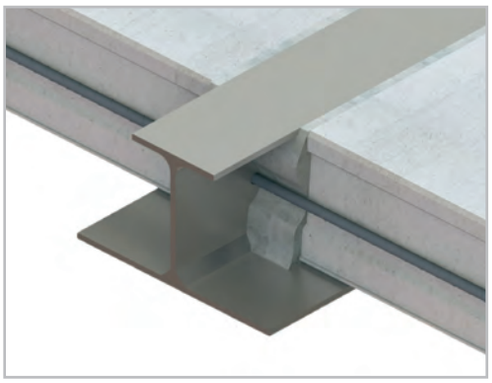

СИСТЕМА INODEK:

В системе Inodek ассиметричная секция балки перекрытия (увеличенная ширина нижней полки) позволяет осуществить установку элементов перекрытия с опорой на нижнюю полку балки. Обладая небольшой высотой конструкции, эта система имеет ряд преимуществ:

- сокращение сроков строительства за счет использования готовых конструктивных элементов;
- свободный пролет до 7,5 м;
- минимизация затрат на огнезащиту – огнезащитное покрытие наностится только на нижнюю полку балки;
- снижение затрат на прокладку коммуникаций за счет отсутствия выступов балок перекрытий.

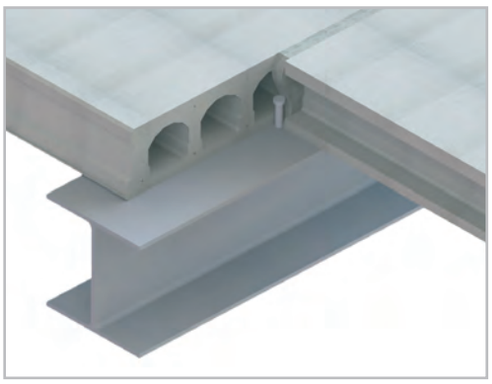

СИСТЕМА MONODEK:

Плита перекрытия устанавливается на верхнюю полку балки.
Преимущества:

- свободный пролет до 9 м;
- быстрый и технологичный монтаж;
- экономичное решение.

Решение с заливкой бетона по несъемной опалубке:

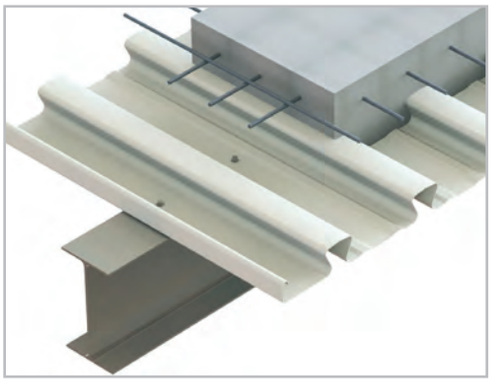

СИСТЕМА MULTIDEK:

Несъемная опалубка устанавливается по балкам перекрытия. В качестве несъемной опалубки используется высокопрофильный стальной лист.
Преимущества:

- максимальная гибкость в расположении и размерах проемов в перекрытиях;
- свободный пролет до 9 м;
- традиционное решение.

ПРЕИМУЩЕСТВА:

- Конструкции межэтажных перекрытий включены в комплект поставки здания
- Оптимизация высоты и объема здания за счет снижения высоты перекрытий
- Сжатые сроки монтажа: возведение межэтажных перекрытий вместе со зданием
- Применение элементов полной заводской готовности – гарантия качества

Подкрановые балки

Системные решения Astron позволяют интегрировать подкрановые балки в конструкцию любого здания.

СТАНДАРТНАЯ ПОСТАВКА:

- Подкрановые балки с приваренным рельсом;
- Балки и рельсы подвергаются дробеструйной обработке класса SA 2.5 и покрываются защитным слоем грунтовки толщиной 80 мкрн.

Дополнительные возможности:

- Различные типы рельсов в зависимости от режима работы крана;
- Ограничитель хода (без эластичного буфера);
- Антикоррозийное покрытие.

Подкрановые балки проектируются и изготавливаются индивидуально в строгом соответствии с техническим заданием.

ПРЕИМУЩЕСТВА:

- Балки интегрированы в конструкцию зданий
- Поставка конструкций здания и подкрановых балок из одного источника – комплект полной заводской готовности

СТЕНОВЫЕ ПАНЕЛИ

LPA900 / ARCTIC WALL

41	42	43	46
~RAL9002 25 µ ■	~RAL9006 25 µ ■	~RAL9010 25 µ ■	~RAL3003 25 µ □
47	48	49	53
~RAL3009 25 µ ■	~RAL8017 25 µ □	~RAL6002 25 µ ■	~RAL6005 25 µ □
54	55	56	57
~RAL5005 25 µ ■	~RAL5021 25 µ □	~RAL1015 25 µ ■	~RAL1018 25 µ □

SINUTEC

39	40	44	42
~RAL9002 25 µ ■	~RAL7016 25 µ ■	~RAL9007 25 µ ■	~RAL9006 25 µ ■

Покрытия: Super Polyester, AZA = Aluzinc

КРОВЕЛЬНЫЕ ПАНЕЛИ, ЭЛЕМЕНТЫ ОБРАМЛЕНИЯ, ВНУТРЕННЯЯ ОТДЕЛКА

LPR1000/LMR600

AZA

LPR1000/LPD

43

~RAL9010 25 µ

ВОДОСТОКИ И ЭЛЕМЕНТЫ ОБРАМЛЕНИЯ

01 — ~RAL7044 25 µ

15 — ~RAL7000 25 µ

19 — ~RAL1021 25 µ

43 — ~RAL9010 25 µ

35 — ~RAL7011 35 µ

42 — ~RAL9006 25 µ

32 — ~RAL5010 35 µ

37 — ~RAL3000 35 µ

■ Стандартные цвета

□ Для этих цветов сроки поставки, возможно, будут длительными

Из-за особенностей печати цвета в этой таблице могут отличаться от оригинальных. Если требуется точное соответствие цвета, запрашивайте образец материала.

В целях совершенствования продукции Astron оставляет за собой право изменять стандартную палитру цветов без предварительного уведомления. Актуальную палитру цветов см. на сайте www.astron.biz.

Представленная палитра ни при каких обстоятельствах не является частью контракта с Астрон Билдингс.

LPA900, ARCTIC WALL, SINUTEC — панели внешней отделки стен

LPR1000, LMR600 — панели внешней отделки кровель

LPD — панели внутренней отделки стен и кровель

6 из 50 000 построенных зданий Astron

www.astron.biz

Стальные здания Astron

Luxembourg:

Route d'Ettelbruck
L-9230 Diekirch
Tel.: +352 802 911

Czech Republic:

Kojetínská 71
CZ-75002 Přerov
Tel.: +420 581 250 222

Hungary:

Derkovits u. 119.
H-4400 Nyíregyháza
Tel.: +364 250 1310

Россия:

150066, г. Ярославль
ул. Пожарского, д. 73
Тел.: +7 4852 581 600

Казахстан:

020000, г. Астана
ул. Ташенова, д. 27, оф. 305
Тел.: +7 701 745 0830

Poland:

ul. Zeromskiego 77
PL-01822 Warszawa
Tel.: +480 22 489 88 91

France:

20, r. Pierre Mendès-France
Torcy, CEDEX 01
F-77202 Marne-la-Vallée
Tel.: +330 164 621 616

Germany:

Wilh.-Theodor-Römheld-Str. 32
D-55130 Mainz
Tel.: +490 613 183 0900

Россия:

115432, Москва,
проспект Андропова, д. 18
корп. 6, офис 6-09
Тел.: +7 495 981 3960

Украина:

03038, г. Киев
ул. Николая Гринченко,
д. 4, офис 155
Тел.: +380 504 529 452

Romania:

Soseaua de Centura nr. 8
Stefanestii de Jos
RO-077175 Ilfov
Tel.: +402 120 94 100

Italy:

Via S. Martino Solferino 40
I-35122 Padova
Tel.: +393 333 286 388

United Kingdom

DE15 0YZ, Burton upon Trent
Bretby Business Park
Repton House
Tel.: +440 128 355 3220

Беларусь:

220005, г. Минск
проспект Газеты “Правда”
д. 11, офис 211
Тел.: +375 29 311 4459

2016/09 PC 410/29 © Astron